КОНДЕНСАТООТВОДЧИК ТЕРМОДИНАМИЧЕСКИЙ DT42S

ОПИСАНИЕ

Термодинамический конденсатоотводчик DT42S преимущественно используется в системах среднего и высокого давления. Предпочтительнее для трассировки спутниковых паропроводов. Единственной подвижной деталью DT42S является диск. Не требует настройки во всем диапазоне рабочих нагрузок.

ОСНОВНЫЕ СВОЙСТВА

- дискретный отвод конденсата
- не подвержен влиянию гидроударов и вибрации
- не требует демонтажа для проведения обслуживания.

ОПЦИИ:	теплоизолирующая крышка
РАБОЧАЯ СРЕДА:	насыщенный и перегретый пар.
ИСПОЛНЕНИЯ:	DT 42S
ТИПОРАЗМЕРЫ:	от DN$^3/_8$" до DN1" – от DN15 до DN25
ПРИСОЕДИНЕНИЕ:	внутренняя резьба ISO7/1 Rp(BS21). Фланцевое EN1092–1:2007, ANSI, под приварку встык BW или внахлёст SW
УСТАНОВКА:	предпочтительно на горизонтальном трубопроводе. Допускается установка в любом положении.

ТЕХНИЧЕСКИЕ ХАРАКТЕРИСТИКИ:

Максимальное рабочее давление	42 бар
максимальная рабочая температура	300 °C

ПРЕДЕЛЬНЫЕ ПАРАМЕТРЫ: мин рабочее давление – 0,25 бар
макс противодавление – 80%

ТЕХНИЧЕСКИЕ ХАРАКТЕРИСТИКИ

ФЛАНЦЕВЫЙ PN63 *	ФЛАНЦЕВЫЙ PN40 / ANSI 300 *	ФЛАНЦЕВЫЙ ANSI 150 **	ТЕМПЕРАТУРА
ДАВЛЕНИЕ	ДАВЛЕНИЕ	ДАВЛЕНИЕ	
63 бар	40 бар	19,3 бар	50 °C
55,5 бар	35 бар	15,8 бар	150 °C
48 бар	30,4 бар	12,1 бар	250 °C
43,5 бар	27,6 бар	10,2 бар	300 °C

* в соответствии с EN1092–1:2007
** в соответствии с EN1759–1:2004
Внимание: характеристики PN63 и ниже, зависят от типа присоединения.
Характеристики резьбового конденсатоотводчика соответствуют PN63.

ПРОПУСКНАЯ СПОСОБНОСТЬ, кг/ч

ТИП	DN	ПЕРЕПАД ДАВЛЕНИЯ (бар)												
		0,5	1	3	6	9	12	15	18	21	24	30	35	42
DT 42S	$^1/_2$"–15	200	210	350	480	580	660	740	800	850	910	1020	1100	1200
DT 42S	$^3/_4$"–20	310	320	520	720	860	980	1050	1175	1220	1350	1500	1600	1750
DT 42S	1"–25	470	485	800	1100	1310	1500	1750	1800	1950	2100	2300	2480	2720

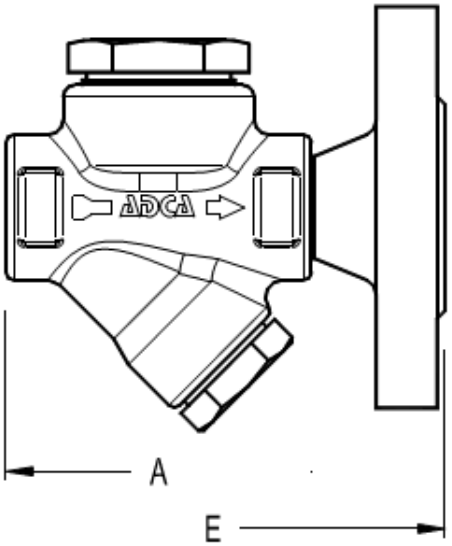

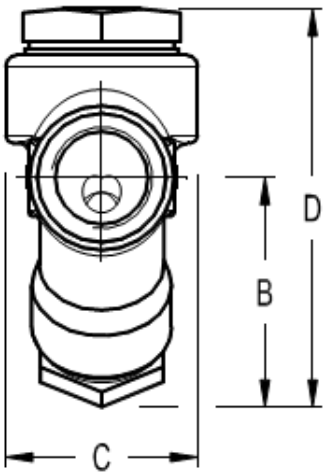

ГАБАРИТНЫЕ РАЗМЕРЫ, мм

резьбовой						EN PN16/PN40		EN PN63		ANSI 150		ANSI 300	
DN	A	B	C	D	Масса, кг	E	Масса, кг	E	Масса, кг	E	Масса, кг	E	Масса, кг
15–$^1/_2$"	80	56	46	96	1	150	2,5	150	3,4	150	2	150	2,8
20–$^3/_4$"	80	56	52	105	2	150	3,3	150	4,3	150	2,6	150	3,9
25–1"	98	56	62	115	1,8	160	4,4	160	7,2	160	4	160	5,4

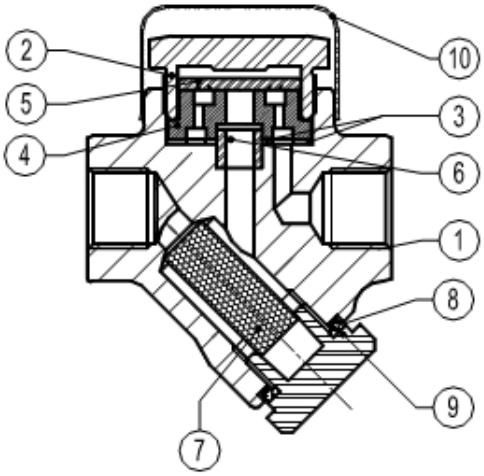

СПЕЦИФИКАЦИЯ МАТЕРИАЛОВ

№ п/п	НАИМЕНОВАНИЕ	МАТЕРИАЛ
1	корпус	P250GH / 1.0460
2	крышка	AISI 304 / 1.4301
3	*уплотнение	графит
4	*седло	Нерж сталь
5	*диск	Нерж сталь
6	*втулка	AISI 304 / 1.4301
7	*сетка	AISI 304 / 1.4301
8	*прокладка	Металлизированный графит
9	пробка	A105 / 1.0432
10	Теплоизолирующая крышка	AISI 304 / 1.4301

*поставляемый ремнабор (под заказ)